PRONOMIC

EasyRoll Tilt - Retourneur de bobines

Retournez vos bobines sans effort



EasyRoll Tilt - Retourneur de bobines



Vous manipulez des bobines lourdes au quotidien ?

Manipuler des bobines lourdes peut entraîner des risques pour les opérateurs, ralentir les changements de production et augmenter les coûts d'exploitation. Une solution de manutention adaptée permet de sécuriser ces opérations tout en améliorant la productivité.

La solution : le retourneur de bobines EasyRoll Tilt

Ce préhenseur est conçu pour lever, déplacer et basculer des bobines jusqu'à 120 kg en toute simplicité.

Son fonctionnement 100 % mécanique, sans alimentation électrique, en fait une solution fiable, robuste et immédiatement opérationnelle.

Il peut s'installer facilement sur votre équipement de levage existant ou être accompagné par l'un de nos systèmes.

Les bénéfices pour votre entreprise

- Améliorez la sécurité de vos opérateurs et réduisez les TMS
- Gagnez en productivité
- Réduisez vos coûts
- Une solution qui s'adapte à votre activité et à votre environnement

Découvrez l'EasyRoll Tilt en action sur notre chaîne Youtube !

Une solution configurable selon vos besoins

Parce que chaque atelier possède ses propres contraintes, le retourneur de bobines EasyRoll Tilt est disponible en deux configurations de châssis.

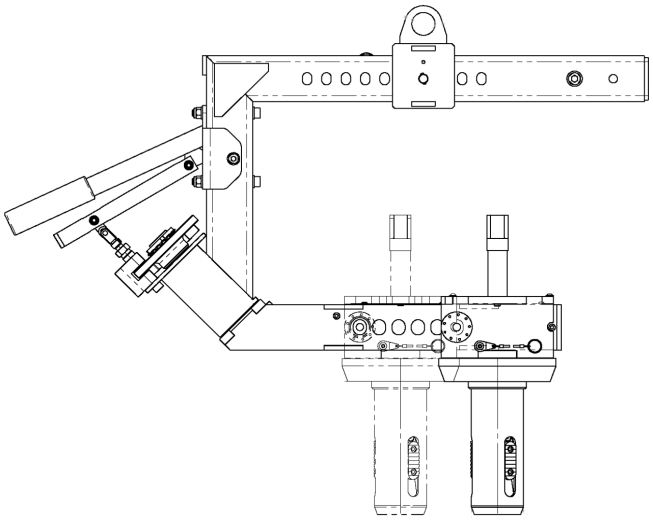

COMPACT | 250–500 mm

Moins d'encombrement, plus de maniabilité dans les espaces restreints.

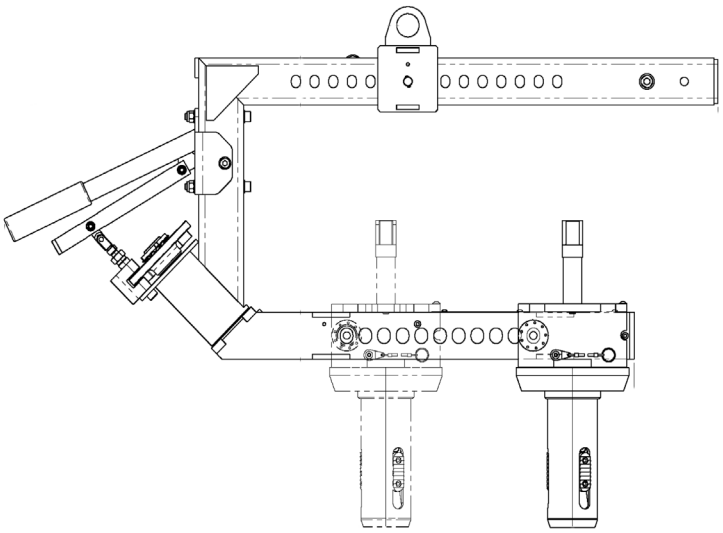

STANDARD | 250–750 mm

Plus grande amplitude de manipulation pour les bobines de largeur importante.

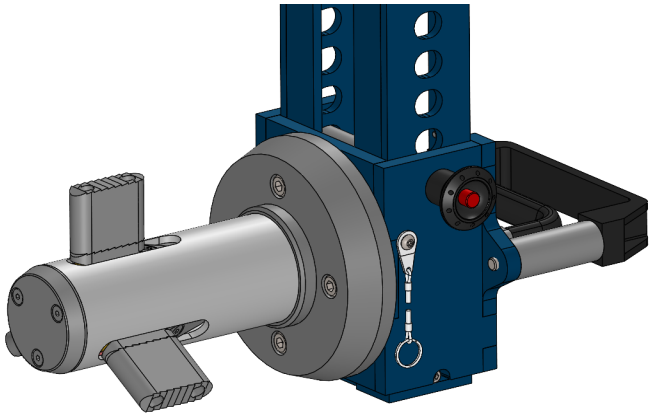

Jeu de sur-mors pour grands diamètre de mandrin

Vous manipulez des bobines avec des diamètres de mandrin plus importants ? Un jeu de sur-mors peut être ajouté au mandrin afin d'élargir la plage de préhension et de garantir une prise fiable et sécurisée, sans remplacer votre équipement.

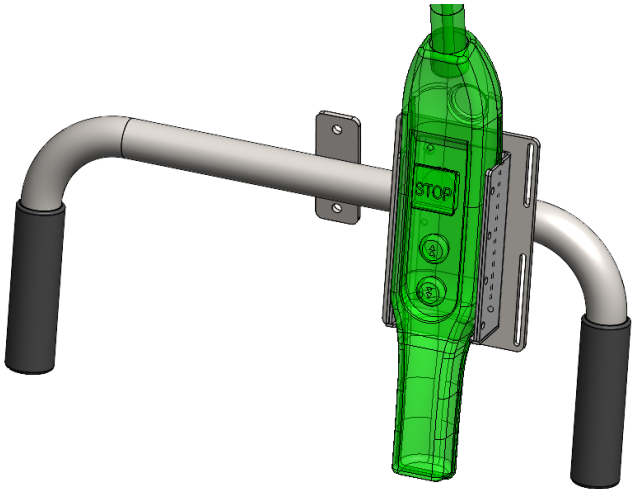

Option guidon avec commande intégrée

Pour améliorer encore le confort d'utilisation, le retourneur de bobines peut être équipé d'un guidon ergonomique permettant d'installer directement la boîte à boutons du palan. L'opérateur contrôle ainsi le levage et la manipulation depuis le préhenseur, offrant une meilleure maîtrise des mouvements, un gain de temps et une ergonomie renforcée.

Paramètres techniques

CARACTÉRISTIQUES	VALEUR
CAPACITÉ MAXIMALE STANDARD	120 KG
CAPACITÉ MAXIMALE SPÉCIFIQUE	250 KG
ROTATION	90°
DIAMÈTRE EXTÉRIEUR MAXIMAL DE BOBINE	850 MM
LAIZE CHÂSSIS COMPACT	250 À 500 MM
LAIZE CHÂSSIS STANDARD	250 À 750 MM
DIAMÈTRE INTERMÉDIAIRE DE MANDRIN	70 À 76 MM - 152 MM AVEC SUR-MORS (diamètre intermédiaire possible sur demande)
ALIMENTATION	AUCUNE - fonctionnement 100% mécanique

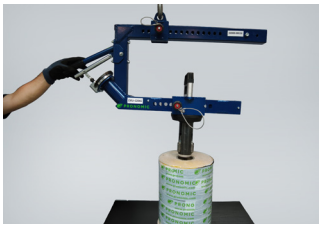

1. Positionner

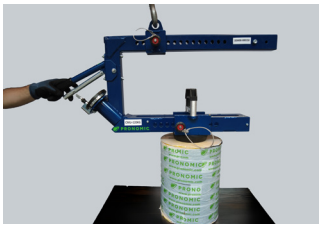

2. Introduire



3. Lever



4. Basculer



5. Poser



6. Retirer

Optimisez la manutention de vos bobines

Chaque application est unique. Échangez avec nos experts pour trouver la configuration adaptée à vos bobines et planifier un essai de l'EasyRoll Tilt.

Cette fiche présente notre configuration de référence. Besoin d'une capacité différente, d'une adaptation à vos bobines ou d'une intégration spécifique ? Nos équipes vous accompagnent dans la définition d'une solution sur mesure.

Découvrez l'EasyRoll Tilt en action sur notre chaîne Youtube !

PRONOMIC SAS
70, rue des Grands Chênes
Zones des Granges
42600 MONTBRISON
Tél : +33 (0)4 77 60 04 16
info.fr@pronomic.com www.
Pronomic.com/fr

PRONOMIC

CE

2023 Pronomic AB Tous droits réservés. Toutes les informations fournies sont considérées exactes au moment de l'impression.
Pronomic se réserve le droit de modifier les spécifications du produit sans préavis.